900MB/L

chiavi a bussola a mano con attacco quadro femmina 1/4", tipo lungo bocca poligonale, cromate

1/4" UNI/ISO 2725-1 DIN3124



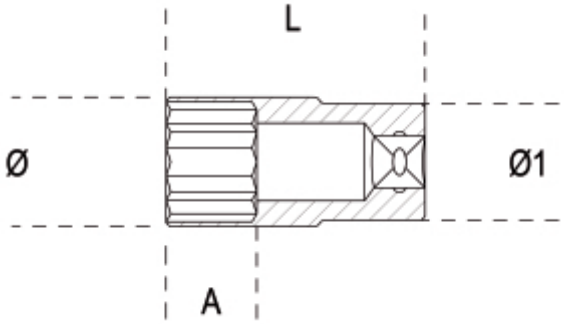

Scansiona il QR Code per accedere alla scheda web

Specifiche, media e documentazione in un solo clic.